# CSNX-XHE2

**12.3÷44.4**

## CLIVETPack²

**Даховий кондиціонер**
Тепловий насос
Повітряне охолодження
Roof Top
**Потужність від 47 до 174 кВт**

PACKAGED

**CSNX-XHE2** - це серія руфтопів, призначена для кондиціонування повітря в приміщеннях з високою відвідуваністю, таких як конгрес-центри, кінотеатри, театри, ресторани, бари, дискотеки.
Вся серія розроблена для максимальної сезонної ефективності, з особливою увагою до рішень з частковим навантаженням, завдяки подвійному контуру охолодження з тандемними спіральними компресорами, вентиляторам з електронним керуванням та безщітковими двигунами, великим поверхням теплообміну, мікропроцесорному управлінню зі спеціальним керуванням.

- **УНІВЕРСАЛЬНІСТЬ ВИКОРИСТАННЯ:** широкий спектр версій і опцій робить установку надзвичайно гнучкою і придатною для різних проектних рішень.
- **ЗНИЖЕННЯ УПРАВЛІНСЬКИХ ВИТРАТ:** висока ефективність при частковому навантаженні, природне охолодження, рекуперація енергії відпрацьованого повітря, електростатичні повітряні фільтри за низького перепаду тиску знижують споживання при річній експлуатації..
- **ПРОСТОТА УСТАНОВКИ:** блоки дуже компактні, забезпечують подачу та відведення повітря знизу або горизонтально для максимальної інтеграції до будівель.

EUROVENT CERTIFIED PERFORMANCE
www.eurovent-certification.com

Блок є у списку на сайті:
www.eurovent-certification.com

ErP
ErP сумісний

## функції та характеристики

Тепловий насос | З повітряним охолодженням | Зовнішня установка | R-410A | Герметичний Спіральний | Система захисту від заморожування | Вільне охолодження | THOR (THermodynamic Overboost Recovery) | ECOBREEZE | Електронне керування вентилятором | Електронний розширювальний клапан | Постійний об'єм повітря | Змінний обсяг повітря

## розміри та зони обслуговування

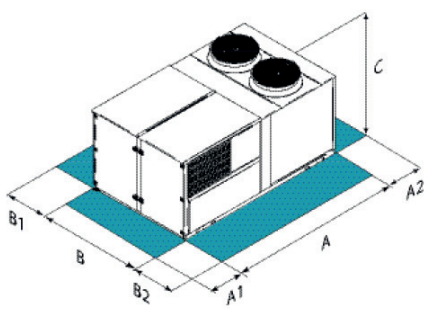


УВАГА!
Для безперебійної роботи блоку дуже важливо витримувати відстані, які показані зеленими зонами.

| Розмір CSNX-XHE2 | | 12.3 | 15.3 | 16.4 | 20.4 | 24.4 | 33.4 | 40.4 | 44.4 |
|---|---|---|---|---|---|---|---|---|---|
| CCKP A - Довжина | mm | 3040 | 3040 | 4050 | 4050 | 4050 | 4650 | 4650 | 4650 |
| CCKP B - Ширина | mm | 2625 | 2625 | 2625 | 2625 | 2625 | 2625 | 2625 | 2625 |
| CCKP C - Висота | mm | 1560 | 1560 | 1650 | 1650 | 1650 | 1930 | 1930 | 1930 |
| CCKP A1 | mm | 1500 | 1500 | 1500 | 1500 | 1500 | 1500 | 1500 | 1500 |
| CCKP A2 | mm | 1500 | 1500 | 1500 | 1500 | 1500 | 1500 | 1500 | 1500 |
| CCKP B1 | mm | 1500 | 1500 | 1500 | 1500 | 1500 | 1500 | 1500 | 1500 |
| CCKP B2 | mm | 1500 | 1500 | 1500 | 1500 | 1500 | 1500 | 1500 | 1500 |
| CCKP Експлуатаційна маса | kg | 1448 | 1472 | 1607 | 1642 | 1676 | 1847 | 1879 | 1883 |

Наведені вище дані відносяться до блоку в стандартному виконанні для зазначеної конструктивної конфігурації. Для всіх інших конфігурацій див. у технічному описі.

CCKP Конфігурація з подвійною секцією вентилятора, камерою свіжого повітря та термодинамічною рекуперацією THOR-Small gas module

## версії та конфігурації

КОНФІГУРАЦІЯ КОНСТРУКЦІЇ:

**CCK** Конфігурації з додатковим викидним вентилятором, камерою змішування та викидом відпрацьованого повітря

**CCKP** Конфігурація з подвійною секцією вентилятора, камерою свіжого повітря та термодинамічною рекуперацією THOR

## технічні характеристики

| Розмір | CSNX-XHE2 | | | 12.3 | 15.3 | 16.4 | 20.4 | 24.4 | 33.4 | 40.4 | 44.4 |
|---|---|---|---|---|---|---|---|---|---|---|---|
| **Eurovent** | | | | | | | | | - | - | - |
| CCKP | Холодильна потужність | (1) | kW | 46,3 | 57,1 | 75,4 | 87,6 | 106,7 | 134,4 | 158,3 | 173,9 |
| CCKP | Явна холодильна потужність | (1) | kW | 30,5 | 39,5 | 51,4 | 57,2 | 71,2 | 92,7 | 110,4 | 119,8 |
| CCKP | Споживання компресорів | (1) | kW | 9,2 | 12,3 | 15,5 | 19,4 | 22,8 | 28,0 | 35,2 | 39,5 |
| CCKP | Холодильна потужність (EN14511:2018) | (8) | kW | 32,1 | 41,4 | 58 | 70,1 | 76,8 | 102,1 | 126,9 | 138,0 |
| CCKP | EER (EN14511:2018) | (8) | - | 2,58 | 2,60 | 3 | 2,98 | 2,79 | 3,14 | 3,25 | 3,14 |
| CCKP | Теплова потужність | (2) | kW | 44,2 | 54,8 | 71,5 | 81,1 | 99,2 | 121,1 | 149,5 | 165,7 |
| CCKP | Споживання компресорів | (2) | kW | 8,9 | 10,8 | 13,7 | 15,0 | 17,0 | 20,6 | 25,3 | 29,4 |
| CCKP | Теплова потужність ( (EN14511:2018) | (9) | kW | 35,1 | 43,8 | 60,0 | 69,4 | 84,2 | 101,7 | 123,2 | 135,0 |
| CCKP | COP (EN14511:2018) | (9) | - | 2,66 | 2,67 | 2,64 | 2,74 | 3,01 | 3,36 | 3,43 | 3,47 |
| CCKP | Холодильні контури | | Nr | 2 | 2 | 2 | 2 | 2 | 2 | 2 | 2 |
| CCKP | Кількість компресорів | | Nr | 2 | 2 | 4 | 4 | 4 | 4 | 4 | 4 |
| CCKP | Тип компресорів | (3) | - | Scroll | Scroll | Scroll | Scroll | Scroll | Scroll | Scroll | Scroll |
| CCKP | Витрата припливного повітря | | $m^3/h$ | 4500 | 6500 | 8000 | 9000 | 12000 | 14000 | 16000 | 18000 |
| CCKP | Тип припливного вентилятора | (4) | - | RAD | RAD | RAD | RAD | RAD | RAD | RAD | RAD |
| CCKP | Кількість припливних вентиляторів | | Nr | 1 | 1 | 1 | 1 | 1 | 2 | 2 | 2 |
| CCKP | Діаметр вентилятора | | mm | 500 | 500 | 560 | 560 | 560 | 630 | 630 | 630 |
| CCKP | Макс. статичний тиск припливного вентилятора | (5) | Pa | 830 | 645 | 585 | 515 | 300 | 610 | 565 | 515 |
| CCKP | Тип витяжного вентилятора | | - | RAD | RAD | RAD | RAD | RAD | RAD | RAD | RAD |
| CCKP | Кількість витяжних вентиляторів | (4) | Nr | 1 | 1 | 1 | 1 | 1 | 2 | 2 | 2 |
| CCKP | Номінальна напруга | | V | 400/3/50 | 400/3/50 | 400/3/50 | 400/3/50 | 400/3/50 | 400/3/50 | 400/3/50 | 400/3/50 |
| ST | Рівень звукового тиску | (6) | dB(A) | 65 | 66 | 67 | 68 | 69 | 70 | 71 | 72 |
| **Директива ErP (Energy Related Products)** | | | | | | | | | | | |
| SEER - СЕРЕДНІЙ клімат | | (7) | - | 3,80 | 3,74 | 4,29 | 4,30 | 4,21 | 3,97 | 4,37 | 4,47 |
| $\eta_{s,c}$ | | (7) | % | 149,0 | 146,6 | 168,7 | 168,9 | 165,2 | 155,8 | 172,0 | 175,7 |
| SCOP - СЕРЕДНІЙ клімат | | (7) | - | 3,22 | 3,23 | 3,20 | 3,27 | 3,50 | 3,73 | 3,84 | 3,79 |
| $\eta_{s,H}$ | | (7) | % | 125,8 | 126,2 | 125,0 | 127,8 | 137,0 | 146,2 | 150,6 | 148,6 |

Устаткування відповідає європейській директиві Erp (Energy Related Products). Вона включає правила делеговані комісією (ЄС) N° 2016/2281, також відоме як Ecodesign Lot21. Дані відповідають роботі блоку з подачею 80% свіжого повітря.

(1) Параметри внутрішнього повітря 27°C/19°C M.T. Температура повітря на вході зовнішнього теплообмінника 35 ° C;
(2) Зовнішнє повітря 20°C C.T /13,7°C M.T. Температура повітря на конденсаторі 7 ° C / 6 ° C M.T.
(3) SCROLL = спіральний компресор
(4) RAD = радіальний вентилятор
(5) Зовнішній статичний тиск на мережу для подолання опору повітроводів, що подають і забирають.
(6) Рівні шумового тиску відносяться до блоку, що працює при повному навантаженні в розрахункових умовах. Рівень звукового тиску вимірюється на відстані 1 м від поверхні блоку, що працює на відкритому просторі. Зовнішній статичний тиск 50 Па. (стандарт UNI EN ISO 9614-2)
(7) EER та SCOP відповідно до EN 14825: 2018
(8) Дані розраховані відповідно до EN 14511-2018, Температура повітря в приміщенні 27°C D.B./19°CW.B.; Температура зовнішнього повітря 35°C. EER згідно з EN 14511-2018
(9) Дані розраховані відповідно до EN 14511-2018, Температура повітря в приміщенні 20°C; температура зовнішнього повітря 7°CD.B./6°CW.B.. COP згідно з EN 14511-2018

## аксесуари

**THR** Термодинамічна рекуперація на витяжному повітрі THOR (версія CCKP)
**FCE** Вільне охолодження відповідно до зовнішньої ентальпії
**M3** Роздача повітря вниз
**M5** Версія з розподілом повітря нагору
**R3** Забір повітря знизу
**SERMD** Вихідний повітряний клапан, який можна керувати.
**PVAR** Змінна витрата повітря
**CREFB** Пристрій для зниження потужності вентиляторів ECOBREEZE
**VENH** Вентилятори з підвищеним тиском
**EXFLOWC** Застосування у просторах із примусовою витяжною системою повітря
**F7** Високоефективний повітряний фільтр класу F7
**FES** Електростатичний фільтр
**PSAF** Диференційне реле перепаду тиску на забруднених повітряних фільтрах
**PAQC** Датчик якості повітря для регулювання CO2 г/м
**PAQCV** Датчик якості повітря для регулювання CO2 та ЛОС г/м
**EH10** 6 кВт електронагрівачі
**EH12** 9 кВт електронагрівачі
**EH17** 18 кВт електронагрівачі
**EH15** Електричні нагрівачі 13,5 кВт
**EH22** Електричні нагрівачі 27 кВт
**EH24** Електричний нагрівач 36 кВт
**CHW2** 2-х рядний водяний нагрівач
**3WVM** Регулюючий 3-х ходовий клапан
**2WVM** 2-х ходовий клапан
**GC01X** Газовий конденсаційний модуль нагріву з плавним регулюванням 35 кВт
**GC08X** Газовий конденсаційний модуль нагрівання з плавним регулюванням 44 кВт
**GC09X** Модуль конденсаційного газового нагріву з керуванням 65 кВт
**GC10X** Модуль конденсаційного газового нагріву з керуванням 82 кВт
**GC11X** Модуль конденсаційного газового нагріву з керуванням 100 кВт
**GC12X** Модуль конденсаційного газового нагріву з керуванням 130 кВт
**LTEMP1** Виконання для роботи за низької температури зовнішнього повітря
**CPHG** Теплообмінник підігріву гарячим газом
**HSE3** Парозволожувач із занурювальними електродами 3 кг/год.
**HSE5** Парозволожувач із занурювальними електродами 5 кг/год.
**HSE8** Парозволожувач із занурювальними електродами 8 кг/год.
**HSE9** Парозволожувач із занурювальними електродами 15 кг/год.
**MHP** Манометри високого та низького тиску
**CMSC9** Модуль для послідовного з'єднання з системою централізованого керування протоколу Modbus
**CMSC10** Модуль послідовного зв'язку із системою диспетчеризації на базі протоколу LonWorks
**CMSC11** Модуль послідовного зв'язку з протоколом BACnet-IP

**CTERM** Дистанційна клавіатура для керування температурою та вологістю
**CSOND** Контроль температури та вологості, датчики змонтовані на машині
**DML** Demand Limiti
**PM** Фазовий монітор
**DESM** Датчик диму
**PFCC** Конденсатори для збільшення коефіцієнта потужності (cosfi>0,95)
**SFSTC** Пристрій для плавного запуску компресора
**CLMX** Clivet Master System
**PCM0** Сендвіч-панелі класу вогнезахисту M0
**AMRX** Гумові антивібраційні опори
**AMRMX** Гумові антивібраційні опори для блоку та газового модуля
**RCX** Бордюр для встановлення на даху
**AXI** Високоефективний дифузор для осьового вентилятора - AxiTop
**UVC** УФ-лампи С з герміцидним ефектом

Приладдя, код якого закінчується на "X", поставляється окремо

Для перевірки сумісності різних опцій зверніться до технічного каталогу або нашого веб-сайту до розділу "Системи та Продукти"