WSHN-XEE2 MF

12.2÷80.2

HYDRONIC

ELFOEnergy Ground Medium^2 MF

Багатофункціональний реверсивний тепловий насос
Водяне охолодження
Внутрішня установка
Потужність від 34,3 до 241 кВт

ELFOEnergy Ground Medium^2 Multifunction теплові насоси та чиллери з водяним охолодженням конденсатора для внутрішньої установки, які ідеально підходять для приватного та комерційного секторів. **Вони можуть виробляти тепло та холод одночасно та незалежно.**

Основні переваги:

- **ВИСОКА СЕЗОННА ЕФЕКТИВНІСТЬ:** гарантується комбінацією кількох щаблів керування, що адаптують потужність під актуальну потребу системи, та енергетичною рекуперацією, яка рекуперує до 100% потужності, що ще більше збільшує ефективність.
- **ПОПЕРЕДНЬО ЗІБРАНА СИСТЕМА:** всі основні компоненти системи поставляються разом із пристроєм, що забезпечує максимальну надійність та простоту встановлення.
- **МОДУЛЬНІСТЬ І КЕРУВАННЯ КІЛЬКОМА БЛОКАМИ В КАСКАДІ:** Компактна конструкція дозволяє поєднати до 7 блоків в обмеженому просторі, створюючи систему високої потужності.

EUROVENT CERTIFIED PERFORMANCE www.eurovent-certification.com

Блок є у списку на сайті: www.eurovent-certification.com

ErP

ErP сумісний

функції та характеристики

Тепловий насос | З водяним охолодженням | Внутрішня установка | R-410A | Герметичний Спіральний | Варіювання пов.потоку | Intelliplant

розміри та зони обслуговування

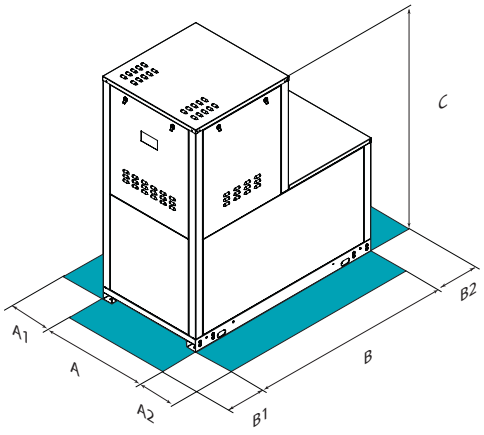

УВАГА!
Для безперебійної роботи блоку дуже важливо витримувати відстані, які показані зеленими зонами.

Розмір	WSHN-XEE2 MF	12.2	16.2	19.2	22.2	27.2
A - Довжина	mm	900	900	900	900	900
B - Ширина	mm	1700	1700	1700	1700	1700
C - Висота	mm	1870	1870	1870	1870	1870
A1	mm	100	100	100	100	100
A2	mm	100	100	100	100	100
B1	mm	700	700	700	700	700
B2	mm	700	700	700	700	700
Експлуатаційна маса	kg	403	471	491	497	550

Розмір	WSHN-XEE2 MF	35.2	40.2	45.2	55.2	60.2	70.2	80.2
A - Довжина	mm	1100	1100	1100	1100	1100	1100	1100
B - Ширина	mm	1700	1700	1700	1700	1700	1700	1700
C - Висота	mm	1870	1870	1870	1870	1870	1870	1870
A1	mm	100	100	100	100	100	100	100
A2	mm	100	100	100	100	100	100	100
B1	mm	700	700	700	700	700	700	700
B2	mm	700	700	700	700	700	700	700
Експлуатаційна маса	kg	656	721	754	924	941	1045	1056

Наведені вище дані відносяться до блоку в стандартному виконанні для зазначеної конструктивної конфігурації.
Для інших конфігурацій - див. у технічному описі.
Для отримання додаткової інформації зв'яжіться з нашими технічними фахівцями

версії та конфігурації

ВЕРСІЯ:

GW Версія для застосування з ґрунтовими водами (Стандартно)
GEO Версія для застосування з геотермальними системами

РЕКУПЕРАЦІЯ ТЕПЛА:

R Повна рекуперація енергії (Стандартно)

КОНФІГУРАЦІЯ КОНСТРУКЦІЇ:

4T Конфігурація для 4-х трубної системи (Стандартно)
2T Конфігурація для 2-х трубної системи

технічні характеристики

Розмір WSHN-XEE2 MF			12.2	16.2	19.2	22.2	27.2
ОХОЛОДЖЕННЯ 100% - НАГРІВ 0%							
Холодильна потужність (EN14511:2018)	(1)	kW	34,3	48,0	57,2	66,2	81,0
Повна споживана потужність блоку (EN14511:2018)	(1)	kW	7,69	10,9	12,7	15,7	17,8
EER при повному навантаженні (EN14511:2018)	(1)	-	4,46	4,42	4,51	4,20	4,56
SEER	(6)		5,30	4,85	4,84	4,85	5,05
$\eta_{s,c}$	(6)	%	204,0	186,2	185,7	186,0	194,1
ОХОЛОДЖЕННЯ 0% - НАГРІВ 100%							
Теплова потужність (EN14511:2018)	(2)	kW	40,4	56,8	67,2	79,8	94,0
Повна споживана потужність блоку (EN14511:2018)	(2)	kW	9,42	13,2	15,6	19,0	21,1
COP при повному навантаженні (EN14511:2018)	(2)	-	4,29	4,32	4,31	4,20	4,46
ОХОЛОДЖЕННЯ 100% - НАГРІВ 100%							
Холодильна потужність (EN14511:2018)	(3)		31,2	43,7	52,0	60,9	73,6
Теплова потужність (EN14511:2018)	(3)		40,5	56,6	67,1	79,4	94,7
Повна споживана потужність блоку (EN14511:2018)	(3)		9,36	12,9	15,1	18,4	21,1
Загальна ефективність	(4)		7,65	7,77	7,87	7,61	7,96
Холодильні контури		Nr			1		
Кількість компресорів		Nr			2		
Тип компресорів		-			SCROLL		
Номінальна напруга		V			400/3/50		
Рівень звукового тиску	(5)	dB(A)	44	49	49	49	49
Директива ErP (Energy Related Products)							
ErP Енергетичний клас – СЕРЕДНІЙ клімат - W35			A+++	A+++	-	-	-
ErP Енергетичний клас – СЕРЕДНІЙ клімат - W55			A+++	A+++	A+++	-	-
SCOP - СЕРЕДНІЙ клімат - W35	(6)		5,69	5,45	5,47	4,85	5,97
$\eta_{s,h}$	(6)	%	225,0	215,0	216,0	191,0	231,0
SCOP - СЕРЕДНІЙ клімат - W55	(6)		4,56	4,42	4,42	4,46	4,89
$\eta_{s,h}$	(6)	%	174,0	169,0	169,0	170,0	188,0

Розмір WSHN-XEE2 MF			35.2	40.2	45.2	55.2	60.2	70.2	80.2
ОХОЛОДЖЕННЯ 100% - НАГРІВ 0%									
Холодильна потужність (EN14511:2018)	(1)	kW	105	119	142	166	190	214	241
Повна споживана потужність блоку (EN14511:2018)	(1)	kW	23,7	26,9	31,8	38,2	43,1	48,8	55,3
EER при повному навантаженні (EN14511:2018)	(1)	-	4,42	4,43	4,45	4,36	4,40	4,38	4,35
SEER	(6)		5,17	5,31	5,29	4,93	4,92	5,00	4,82
$\eta_{s,c}$	(6)	%	203,7	209,2	208,4	194,2	193,7	197,2	189,7
ОХОЛОДЖЕННЯ 0% - НАГРІВ 100%									
Теплова потужність (EN14511:2018)	(2)	kW	120	139	163	196	219	253	280
Повна споживана потужність блоку (EN14511:2018)	(2)	kW	28,2	32,0	38,2	45,3	51,5	57,6	65,0
COP при повному навантаженні	(2)	-	4,25	4,34	4,28	4,31	4,25	4,39	4,31
ОХОЛОДЖЕННЯ 100% - НАГРІВ 100%									
Холодильна потужність (EN14511:2018)	(3)	kW	95,0	108	128	151	174	194	219
Теплова потужність (EN14511:2018)	(3)	kW	123	140	165	196	225	252	284
Повна споживана потужність блоку (EN14511:2018)	(3)	kW	28,2	32,0	37,9	45,3	50,8	57,6	65,1
Загальна ефективність	(4)	-	7,73	7,73	7,74	7,65	7,85	7,76	7,71
Холодильні контури		Nr				1			
Кількість компресорів		Nr				2			
Тип компресорів		-				SCROLL			
Номінальна напруга		V				400/3/50			
Рівень звукового тиску	(5)	dB(A)	58	58	58	60	61	63	63
Директива ErP (Energy Related Products)									
SCOP - СЕРЕДНІЙ клімат - W35	(6)		5,67	5,84	5,68	5,68	5,55	5,63	5,45
$\eta_{s,h}$	(6)	%	219,0	226,0	219,0	219,0	214,0	217,0	210,0
SCOP - СЕРЕДНІЙ клімат - W55	(6)		4,60	4,69	4,67	4,64	4,61	4,69	4,65
$\eta_{s,h}$	(6)	%	176,0	180,0	179,0	178,0	176,0	180,0	178,0

(1) Дані, розраховані відповідно до стандарту EN 14511: 2018, належать до таких умов: Температура води на холодній стороні = 12/7 ° C, температура води на стороні джерела = 30/35 ° C

(2) Дані, розраховані відповідно до стандарту EN 14511: 2018, належать до таких умов: Температура води на гарячій стороні = 40/45 ° C, температура води на стороні джерела = 10/7 ° C

(3) Дані, розраховані відповідно до стандарту EN 14511: 2018, Температура води на холодній стороні = 12/7 ° C, температура води на гарячій стороні = 40/45 ° C

(4) Загальна ефективність = (Потужність охолодження + Теплова потужність) / (Загальна споживана потужність)

(5) Рівні звуку відносяться до блоків з повним навантаженням за номінальних умов випробувань. Звуковий тиск виміряно на відстані 1 м від зовнішньої поверхні блоку, що працює у відкритому просторі.

(6) SEER та SCOP відповідно до EN 14825: 2016

Устаткування відповідає європейській директиві Erp (Energy Related Products). Він включає правила делеговані комісією (ЄС) N° 811/2013 (швидкість тепловіддачі ≤70 кВт за певних вихідних умов) та правила делеговані комісією (ЄС) N° 813/2013 (номінальна теплова потужність ≤400 кВт за певних вихідних умов).

аксесуари

VARYU VARYFLOW + (2 інверторні насоси з боку користувача)
VS2M 2-х ходовий клапан із боку джерела
VS2MX 2-х ходовий клапан із боку джерела
VS3M 4-х ходовий клапан із боку джерела
VS3MX 4-х ходовий клапан із боку джерела
VARYS VARYFLOW + (2 інверторні насоси з боку джерела)
VARYR VARYFLOW+ (сторона рекуператора 2 насоси з інвертором)
VACSRX Перемикач ГВП на боці повної рекуперації
SDV Запірні клапани на нагнітанні та всмоктуванні компресора
MF2 Багатофункціональний фазовий монітор
CMSC10 Модуль послідовного зв'язку із системою диспетчеризації на базі протоколу LonWorks
CMSC8 Модуль послідовного зв'язку з протоколом BACnet
CMSC9 Модуль для послідовного з'єднання з системою централізованого керування протоколом Modbus
SPCX Коригування встановленого значення температури води на виході за зовнішнім датчиком
IFWX Сталевий сітчастий фільтр на стороні води
SFSTR Пристрій для зниження пускового струму
PFCP Конденсатори збільшення коефіцієнта потужності (cosfi>0,9)
AVIBX Антивібраційні опори
RCTX Віддалене керування
BACX Модуль послідовного зв'язку за протоколом BACnet
CMMBX Модуль послідовного зв'язку з диспетчерською системою (Modbus)
CMSLWX Модуль послідовного зв'язку LON WORKS

Приладдя, код якого закінчується на "X", поставляється окремо