WDH-iK4

120.1÷540.2

HYDRONIC

NEW PRODUCT

SCREWLine^4-i

Водяний чиллер
Водяне охолодження
Внутрішня установка
Потужність від 340 до 1520 кВт

Блоки **WDH-iK4** - це високоефективні чиллери з холодоагентом R-513A, що ідеально підходять для комерційного та промислового сектора. Розроблені для встановлення всередині приміщень, що гарантують максимальну енергоефективність протягом усього робочого циклу.

- **ХОЛОДАГЕНТ HFO ІЗ ЗНИЖЕННЯМ ВПЛИВУ НА НАВКОЛИШНЕ СЕРЕДОВИЩЕ:** постійні дослідження Clivet у галузі рішень для стійкого комфорту та благополуччя навколишнього середовища призвели до розробки серії охолоджувачів WDH-iK4 з холодоагентом R-513A, який відрізняється низьким впливом на довкілля (GWP = 631).
- **ЕКОЛОГІЧНА ТЕХНОЛОГІЯ:** серія **WDH-iK4** заснована на поєднанні технологій, розроблених для зниження енергоспоживання, обмеження заправки холодоагенту, забезпечення надійної та безшумної роботи: гвинтовий компресор із вбудованим інвертором, кожухотрубний випарник, контур рекуперації олії.
- **ВИСОКА ЕНЕРГОЕФЕКТИВНІСТЬ:** використання інверторної технології дозволяє адаптувати швидкість обертання компресора до реальних потреб системи. Мінімально досяжна модуляція складає 12% загальної потужності, що призводить до дуже високої сезонної ефективності, SEER до 8,60.

Screw INVERTER

EUROVENT CERTIFIED PERFORMANCE www.eurovent-certification.com

Блок є у списку на сайті: www.eurovent-certification.com

ErP сумісний

функції та характеристики

Тільки охолодження | З водяним охолодженням | Внутрішня установка | R-513A | Напівгерметичний Двогвинтовий | Screw Inverter | Реверсування по водяному контуру | Електронний розширювальний клапан | Intelliplant

розміри та зони обслуговування

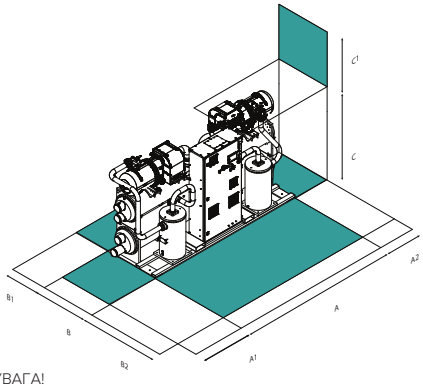

УВАГА!
Для безперебійної роботи блоку дуже важливо витримувати відстані, які показані зеленими зонами.

Розмір	WDH-iK4	120.1	160.1	200.1	220.1	240.1	270.1	290.1	250.2	280.2	320.2	360.2	400.2	480.2	540.2
A - Довжина	mm	2639	2639	2902	2902	3527	3527	4187	4083	4083	4233	4384	4651	4651	4651
B - Ширина	mm	1195	1195	1400	1400	1400	1400	1450	1195	1195	1195	1450	1495	1495	1495
C - Висота	mm	2103	2103	2293	2293	2293	2293	2375	2194	2194	2214	2375	2498	2498	2498
A1	mm	1000	1000	1000	1000	1000	1000	1000	1000	1000	1000	1000	1000	1000	1000
A2	mm	700	700	700	700	700	700	700	700	700	700	700	700	700	700
B1	mm	700	700	700	700	700	700	700	700	700	700	700	700	700	700
B2	mm	1500	1500	1500	1500	1500	1500	1500	1500	1500	1500	1500	1500	1500	1500
C1	mm	1200	1200	1200	1200	1200	1200	1200	1200	1200	1200	1200	1200	1200	1200
Експлуатаційна маса	kg	3241	3328	4217	4207	4849	4884	5013	5484	5694	6475	7241	9225	9177	9225

Наведені вище дані відносяться до блоку в стандартному виконанні для зазначеної конструктивної конфігурації. Для всіх інших конфігурацій див. у технічному описі.

версії та конфігурації

НИЗЬКА ТЕМПЕРАТУРА:

- **-** Низькотемпературна версія: не потрібна (Стандартно)
- **B** Низька температура води

ВЕРСІЯ:

EXC Версія Excellence (Стандартно)

РЕЖИМ РАБОТИ:

OCO Робота тільки в режимі охолодження (Стандартно)

OHI Робота з реверсуванням водяного контуру

OHO Робота тільки в режимі нагріву (Опція)

АКУСТИЧНА КОНФІГУРАЦІЯ:

ST Стандартна акустична конфігурація (Стандартно)

EN Особливо малошумна акустична конфігурація

ВИСОКОТЕМПЕРАТУРНЕ ВОДНЕ ВИКОНАННЯ:

HWT Висока температура води

технічні характеристики

Розмір		WDH-IK4		120.1	160.1	200.1	220.1	240.1	270.1	290.1	250.2	280.2	320.2	360.2	400.2	480.2	540.2
Холодильна потужність (EN14511:2018)		(1)	kW	340	415	520	610	690	760	830	705	800	900	1065	1280	1385	1520
Повна споживана потужність (EN14511:2018)		(1)	kW	66,3	80,1	101	118	138	150	165	138	155	177	208	249	270	300
EER (EN 14511:2018)		(1)	-	5,13	5,18	5,13	5,15	5,01	5,06	5,02	5,11	5,15	5,10	5,12	5,14	5,12	5,07
SEER		(5)	-	8,41	8,46	8,53	8,57	8,55	8,60	8,57	8,59	8,38	8,47	8,56	8,38	8,51	8,58
$\eta_{s,c}$		(5)	%	328,4	330,5	333,0	334,7	333,9	336,0	334,7	335,6	327,2	330,9	334,3	327,2	332,2	335,1
Теплова потужність (EN14511:2018)		(2)	kW	411	514	624	732	835	927	1024	820	924	1037	1221	1534	1667	1844
Повна споживана потужність (EN14511:2018)		(2)	kW	88,9	110	132	156	183	202	226	180	198	219	264	338	360	405
COP (EN14511:2018)		(2)	-	4,63	4,70	4,75	4,71	4,56	4,58	4,54	4,56	4,68	4,74	4,62	4,54	4,64	4,56
Холодильні контури			Nr	1										2			
Кількість компресорів			Nr	1										2			
Тип компресорів		(4)	-	ISW													
Охолоджуюча рідина			-	R-513A													
Витрата рідини (сторона споживача)			l/s	16,3	19,9	24,8	29,2	33,0	36,3	39,7	33,7	38,3	43,0	50,9	61,2	66,2	72,7
Витрата рідини (сторона джерела)			l/s	19,4	23,6	29,5	34,7	39,4	43,3	47,4	40,1	45,5	51,2	60,6	72,7	78,8	86,7
Номінальна напруга			V	400/3/50													
ST	Рівень звукового тиску	(3)	dB(A)	75	77	78	78	78	79	79	81	82	82	83	83	83	84
EN	Рівень звукового тиску	(3)	dB(A)	72	74	75	75	75	76	76	78	79	79	80	80	80	81

(1) Дані пораховані відповідно до стандарту EN 14511:2018 та належать до таких умов: вода внутрішнього теплообмінника = 12/7°C. Вода зовнішнього теплообмінника = 30/35 °C.

(2) Дані пораховані відповідно до стандарту EN 14511:2018 та належать до таких умов: температура води внутрішнього теплообмінника = 40/45°C. вода внутрішнього теплообмінника = 10/7°C

(3) Рівні шуму наведені для випадку роботи блоку при повному навантаженні за стандартних умов. Рівень звукового тиску вимірюється на відстані 1м від зовнішньої поверхні блоку, що працює на відкритому просторі. Методика вимірювання відповідає нормам UNI EN ISO 9614-2, відповідаючи вимогам сертифікації EUROVENT 8/1. Дані належать до таких параметрів: температура води у внутрішньому теплообміннику = 12/7°C. Температура води зовнішнього теплообмінника = 30/35°C

(4) ISW = гвинтовий компресор із вбудованим перетворювачем частоти

(5) SEER та SCOP відповідно до EN 14825: 2016

Устаткування відповідає європейській директиві Erp (Energy Related Products). Вона включає правила делеговані комісією (ЄС) N° 811/2013 (номінальна теплова потужність ≤70 кВт за певних вихідних умов), правила делеговані комісією (ЄС) N° 813/2013 (номінальна теплова потужність ≤400 кВт за зазначених вихідних умов) та правила делеговані комісією (ЄС) N° 2016/2281, також відоме як Ecodesign Lot21.

аксесуари

AMRX Гумові антивібраційні опори

RCMRX Виносний мікропроцесорний пульт керування

PSX Напруга мережі живлення

CONTA2 Лічильник енергії

CMSC9 Модуль для послідовного з'єднання з системою централізованого керування за протоколом Modbus

CMSC10 Модуль послідовного зв'язку із системою диспетчеризації на базі протоколу LonWorks

CMSC11 Модуль послідовного зв'язку з протоколом BACnet-IP

SCP4 Корекція уставки сигналом 0-10 В

SPC1 Коригування встановленого значення температури води на виході за сигналом 4-20 mA

SPC2 Коригування встановленого значення температури води на виході по зовнішньому датчику

ECS Функція ECOSHARE для автоматичного керування групи машин

IVMSX Клапан із плавним регулюванням на стороні джерела

MHP Манометри високого та низького тиску

SDV Запірний клапан з боку нагнітання та всмоктування компресора

CO3P 3-ходовий конденсатор

AACT Водні з'єднання випарника навпроти

AAR Водопровідні з'єднання правого випарника

CDR Водопровідні з'єднання конденсатор DX

CDCT Водопровідні з'єднання конденсатора навпроти

EV3P 3-ходовий випарник

ISS Ізоляція конденсаторів

IM Збільшена ізоляція випарника завтовшки 20 мм.

EHCS Нагрівачі антифризу з боку джерела

EHWP Протиморозні нагрівачі для водяних труб на стороні користі

IFWX Сталевий сітчастий фільтр з боку води

RPR Детектор витоку холодоагенту

FC2 EMC-фільтрація для житлового та промислового середовища (EN 61800-3 cat C2)

AMMSX Антисейсмічні пружинні демпфери коливань основи

AMMX Пружинні демпфери коливань основи

Аксесуари, код яких закінчується на "X", поставляються окремо.

Щоб перевірити сумісність різних опцій, зверніться до технічного каталогу або нашого веб-сайту до розділу "Системи та Продукти".