HYDRONIC

ELFOEnergy Edge EVO

Реверсивний тепловий насос
З повітряним охолодженням
Для зовнішньої установки
Потужність від 4,85 до 29,5 кВт

- **СЕЗОННА ЕФЕКТИВНІСТЬ:** гарантується завдяки застосуванню в компресорах і вентиляторах DC Inverter технології, яка дозволяє ефективно модулювати швидкість реагування на необхідне навантаження. Це рішення дозволяє зменшити споживання та суттєво покращити сезонну ефективність.
- **ПЕРЕДОВІ ТЕХНОЛОГІЇ:** гідрофільні теплообмінники гарантують ефективність за будь-яких умов, електронні розширювальні клапани оптимізують роботу контуру охолодження з інверторним компресором та вентилятором. Устаткування стандартно оснащене DC Inverter, тим самим надаючи додаткову економію енергії за рахунок модуляції потоку води в залежності від теплового навантаження будівлі та падіння тиску.
- **РОЗШИРЕНА РОБОЧА ЗОНА:** завдяки своїй високій ефективності ELFOEnergy Edge відповідає найсуворішим вимогам до робочої температури. Працюючи в режимі охолодження працездатність гарантується навіть при дуже низьких зовнішніх температурах (від 46 до - 5°C). При роботі в режимі нагріву працездатність з виробництвом гарячої води з температурою до 60°C гарантується при температурі навколишнього середовища до - 25°C.
- **ГАРЯЧА ВОДА ЦІЛИЙ РІК:** ELFOEnergy Edge Evo може виробляти гарячу воду температурою до 60°C і в зимовий час при зовнішніх температурах до -20°C, і влітку при температурах до 43°C.

DC INVERTER

EUROVENT CERTIFIED PERFORMANCE www.eurovent-certification.com
Блок є у списку на сайті: www.eurovent-certification.com

ErP
ErP сумісний

функції та характеристики

Тепловий насос | З повітряним охолодженням | Зовнішня установка | R-32 | Герметичний Роторний | Інвертор DC | Електронний розширювальний клапан | ELFoControl³ EVO

розміри та зони обслуговування

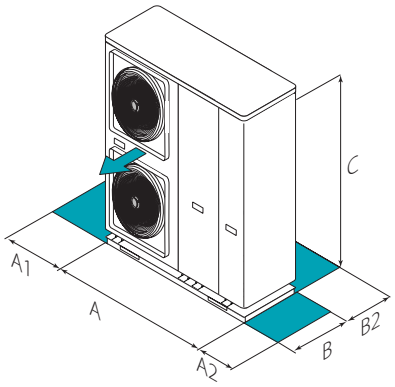

УВАГА!
Для безперебійної роботи блоку дуже важливо дотримуватись відстаней, які показані зеленими зонами.

Розмір	EDGE EVO		21	31	41	61	71	81	91	101	121	141
A - Довжина		mm	1210	1210	1210	1404	1404	1404	1129	1129	1129	1129
B - Ширина		mm	402	402	402	405	405	405	440	440	440	440
C - Висота		mm	945	945	945	1414	1414	1414	1558	1558	1558	1558
A1		mm	400	400	400	400	400	400	300	300	300	300
A2		mm	400	400	400	400	400	400	600	600	600	600
B2		mm	300	300	300	300	300	300	300	300	300	300
230/1/50	Експлуатаційна маса	kg	99	99	99	158	158	158	-	-	-	-
400/3/50+N	Експлуатаційна маса	kg	-	-	-	172	172	172	177	177	177	177

Наведені вище дані відносяться до блоку в стандартному виконанні для зазначеної конструктивної конфігурації. Для інших конфігурацій - див. у технічному описі.

версії та конфігурації

НАПРУГА:

230M Напруга 230/1/50 (Стандартно)

400TN Напруга 400/3/50 + нейтраль (тільки розм. 61÷141)

IBH Резервний електричний нагрівач (тільки розм. 61÷81)

технічні характеристики

Розмір		EDGE EVO		21	31	41	61	71	81
230/1/50	Холодильна потужність (EN14511:2018)	(1)	kW	4,85	6,30	7,95	10,9	12,9	13,8
230/1/50	Повна споживана потужність (EN14511:2018)	(1)	kW	1,63	2,27	3,15	3,74	4,64	5,21
230/1/50	EER (EN 14511:2018)	(1)	-	2,98	2,77	2,53	2,92	2,78	2,65
230/1/50	SEER	(4)	-	4,71	4,99	4,92	4,85	4,73	4,54
230/1/50	$\eta_{s,c}$	(4)	%	185,4	196,6	193,8	191,0	186,2	178,6
230/1/50	Теплова потужність (EN14511:2018)	(2)	kW	4,80	6,70	8,60	12,4	14,1	16,2
230/1/50	Повна споживана потужність (EN14511:2018)	(2)	kW	1,33	1,88	2,50	3,52	4,06	4,72
230/1/50	COP (EN14511:2018)	(2)	-	3,60	3,57	3,44	3,53	3,47	3,43
230/1/50	Витрата рідини (сторона споживача))		l/s	0,23	0,30	0,35	0,52	0,62	0,66
230/1/50	Наявний тиск насоса		kPa	59,9	50,5	37,9	79,7	66,6	61,1
230/1/50	Рівень звукового тиску	(3)	dB(A)	49	52	55	54	55	56
230/1/50	Холодильні контури			1					
230/1/50	Кількість компресорів			1					
230/1/50	Тип компресорів			ROTARY INVERTER					
230/1/50	Номінальна витрата повітря		l/s	3050	3050	3050	6150	6150	6150
Директива ErP (Energy Related Products)									
230/1/50	ErP Енергетичний клас – СЕРЕДНІЙ клімат - W35			A+++	A+++	A+++	A++	A++	A++
230/1/50	ErP Енергетичний клас – СЕРЕДНІЙ клімат - W55			A++	A++	A++	A++	A++	A++
230/1/50	SCOP - СЕРЕДНІЙ клімат - W35	(4)		4,48	4,49	4,51	4,30	4,35	4,30
230/1/50	$\eta_{s,H}$	(4)	%	176,0	176,0	177,0	169,0	168,0	169,0
230/1/50	SCOP - СЕРЕДНІЙ клімат - W55	(4)		3,23	3,24	3,22	3,23	3,26	3,27
230/1/50	$\eta_{s,H}$	(4)	%	127,0	127,0	126,0	126,0	128,0	128,0

Розмір		EDGE EVO		61	71	81	91	101	121	141
400/3/50+N	Холодильна потужність (EN14511:2018)	(1)	kW	10,9	12,9	13,8	17,0	21,0	26,0	29,5
400/3/50+N	Повна споживана потужність (EN14511:2018)	(1)	kW	3,72	4,62	5,19	5,57	7,12	9,63	11,6
400/3/50+N	EER (EN 14511:2018)	(1)	-	2,93	2,80	2,66	3,05	2,95	2,70	2,55
400/3/50+N	SEER	(4)	-	4,85	4,73	4,54	4,70	4,70	4,66	4,49
400/3/50+N	$\eta_{s,c}$	(4)	%	191,0	186,2	178,6	185,0	185,0	183,4	176,6
400/3/50+N	Теплова потужність (EN14511:2018)	(2)	kW	12,4	14,1	16,2	18,0	22,0	26,0	30,0
400/3/50+N	Повна споживана потужність (EN14511:2018)	(2)	kW	3,45	3,99	4,70	5,14	6,47	8,39	10,3
400/3/50+N	COP (EN14511:2018)	(2)	-	3,59	3,54	3,45	3,50	3,40	3,10	2,90
400/3/50+N	Витрата рідини (сторона споживача))		l/s	0,52	0,62	0,66	0,81	1,00	1,05	1,10
400/3/50+N	Наявний тиск насоса		kPa	79,7	66,6	61,1	102	94,6	78,8	59,4
400/3/50+N	Рівень звукового тиску	(3)	dB(A)	54	56	56	55	58	60	62
400/3/50+N	Холодильні контури			1						
400/3/50+N	Кількість компресорів			1						
400/3/50+N	Тип компресорів			ROTARY INVERTER						
400/3/50+N	Номінальна витрата повітря		l/s	6150	6150	6150	10650	10650	11200	11200
Директива ErP (Energy Related Products)										
400/3/50+N	ErP Енергетичний клас – СЕРЕДНІЙ клімат - W35			A++	A++	A++	A+++	A+++	A+++	A++
400/3/50+N	ErP Енергетичний клас – СЕРЕДНІЙ клімат - W55			A++	A++	A++	A++	A++	A+	A+
400/3/50+N	SCOP - СЕРЕДНІЙ клімат - W35	(4)		4,30	4,35	4,30	4,60	4,53	4,50	4,19
400/3/50+N	$\eta_{s,H}$	(4)	%	169	168	169	181	178	177	165
400/3/50+N	SCOP - СЕРЕДНІЙ клімат - W55	(4)		3,23	3,26	3,27	3,21	3,22	3,14	3,14
400/3/50+N	$\eta_{s,H}$	(4)	%	126,0	128,0	128,0	125,0	126,0	123,0	123,0

(1) Дані, розраховані відповідно до стандарту EN 14511:2018, належать до таких умов: ТемпДані, розраховані відповідно до стандарту EN 14511:2018, стосуються таких умов:
(2) Вода у внутрішньому теплообміннику = 40/45°C. Температура повітря у зовнішньому теплообміннику 7 C.T. /6 (°C) M.T.ература води внутрішнього теплообмінника = 12/7°C; Вхідна температура повітря = 35°C
(3) Шумові характеристики відповідають блоку, який працює з повним навантаженням за номінальних умов експлуатації. Рівень звукового тиску вимірюється на відстані 1м від зовнішньої поверхні блоку, що працює на відкритому просторі. Методика вимірювання відповідає нормам UNI EN ISO 9614-2, відповідаючи вимогам сертифікації EUROVENT 8/1.
Дані наведені для таких умов: Температура води у внутрішньому теплообміннику (випарнику) = 12/7°C; Температура зовнішнього повітря = 35 ° C
(4) SEER та SCOP відповідно до EN 14825: 2018
Устаткування відповідає європейській директиві Erp (Energy Related Products). Вона включає правила делеговані комісією (ЄС) N° 811/2013 (швидкість тепловіддачі ≤70 кВт за певних вихідних умов) та правила делеговані комісією (ЄС) N° 813/2013 (номінальна теплова потужність ≤400 кВт за певних вихідних умов).

аксесуари

IBHX Електронагрівальний елемент

KTFLX Сполучний комплект для чилера/теплового насоса

KSAX Акумулюючий бак для води об'ємом 100 літрів

QERAX Панель електричного підключення для зберігання гарячої води для побутових потреб

ACS200X бак для гарячої побутової води 200 літрів

ACS300X бак для гарячої побутової води 300 літрів (разм. 21÷51)

ACS500X бак для гарячої побутової води 500 літрів

ACS2SX бак для гарячої побутової води 200 літрів із сонячною панеллю

ACS3SX бак для гарячої побутової води 300 літрів із сонячною панеллю (розм. 21÷51)

ACS5SX бак для гарячої побутової води 500 літрів із сонячною панеллю

3DHWX 3 -х ходовий клапан для гарячої побутової води

TANKX Інерційна система зберігання

KTCAMX Комплект шлангів для підключення до інерційного резервуару для зберігання на стороні подачі води

KTCARX Комплект шлангів для підключення до інерційного резервуару для зберігання на стороні зворотної води

T1BX Датчик для допоміжного джерела тепла T1B

Аксесуари, код яких закінчується на X, поставляються окремо