EVH-X SPACE

2.1÷12.1

NEW PRODUCT

VERSATEMP

Автономний кондиціонер
Тепловий насос
Водяне охолодження
Внутрішня горизонтальна установка
Канальний
Потужність від 4,8 до 30,8 кВт

VERSATEMP EVH-X Space - це **високоефективний** автономний кондиціонер, який автоматично нагріває або охолоджує приміщення протягом усього року, використовуючи **воду як джерело**.
Блок досягається **високий рівень енергоефективності та надійність** під час експлуатації.
Блок горизонтальної установки може бути підключений для прямої подачі повітря або під кутом 90°, щоб найкращим чином адаптуватися до архітектурних рішень приміщення, що обслуговується.

ErP сумісний

функції та характеристики

Тепловий насос | З водяним охолодженням | Горизонтальні: вбудовані | R-410A | Герметичний Роторний (Розмір 2.1-5.1) | Герметичний Спіральний! (Розмір 7.1-12.1)

Розміри та зони обслуговування

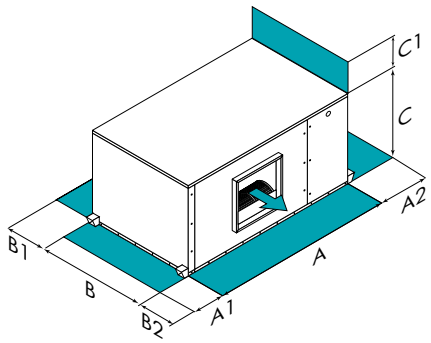

РОЗМІР – EVH-X SPACE		2.1	3.1	5.1	7.1	10.1	12.1
A - Довжина	mm	962	962	1167	1167	1467	1467
B - Ширина	mm	692	692	802	802	927	927
C - Висота	mm	490	490	590	590	705	705
A1	mm	800	800	800	800	800	800
A2	mm	800	800	800	800	800	800
B1	mm	800	800	800	800	800	800
B2	mm	800	800	800	800	800	800
C1	mm	10	10	10	10	10	10
Експлуатаційна маса	kg	98	103	138	151	200	225

Наведені вище дані відносяться до блоку в стандартному виконанні для зазначеної конструктивної конфігурації. Для всіх інших конфігурацій див. у технічному описі.

УВАГА! Для безперебійної роботи блоку дуже важливо витримувати відстані, які показані зеленими зонами.

версії та конфігурації

ЗАСТОСУВАННЯ:

W Застосування для схеми "Водяна петля" (WLHP) (Стандартно)

PW Стандартне застосування у водяному контурі одноразової циркуляції

технічні характеристики

РОЗМІР – EVH SPACE			2.1	3.1	5.1	7.1	10.1	12.1
Холодильна потужність	(1)	kW	4,81	8,46	11,2	17,9	25,9	30,8
Явна холодильна потужність	(1)	kW	3,74	6,44	8,84	13,9	20,0	22,4
Споживання компресорів	(1)	kW	0,96	1,61	2,27	3,07	4,74	5,36
EER	(1)	-	3,59	4,05	3,58	4,17	4,24	3,97
Теплова потужність	(2)	kW	7,06	9,83	13,5	22,1	32,3	36,4
Споживання компресорів	(2)	kW	1,46	1,99	2,56	4,02	6,04	6,23
COP	(2)	-	4,01	4,10	3,97	4,17	4,42	4,23
Холодильні контури		Nr	1	1	1	1	1	1
Кількість компресорів		Nr	1	1	1	1	1	1
Тип компресорів		-	ROT	ROT	ROT	SCROLL	SCROLL	SCROLL
Витрата припливного повітря		l/s	278	416	778	1056	1351	1657
Тип припливного вентилятора	(3)	-	CFG	CFG	CFG	CFG	CFG	CFG
Кількість припливних вентиляторів		Nr	1	1	1	1	1	1
Макс. статичний тиск припливного вентилятора	(4)	Pa	250	270	290	310	220	410
Витрата рідини (сторона джерела)		l/s	0,27	0,47	0,64	1,00	1,47	1,72
Номінальна напруга		V	400/3/50+N	400/3/50+N	400/3/50+N	400/3/50+N	400/3/50+N	400/3/50+N
Рівень звукового тиску	(5)	dB(A)	37	42	44	49	47	50
Директива ErP (Energy Related Products)								
SEER	(6)	-	3,28	3,93	3,57	4,23	4,47	3,97
SCOP	(6)	-	3,81	3,82	3,81	3,91	4,08	4,01

Устаткування відповідає європейській директиві Erp (Energy Related Products). Вона включає правила делеговані комісією (ЄС) N° 2016/2281, також відоме як Ecodesign Lot21.

(1) Зовнішнє повітря 26°C DB / 19.5°C WB; Температура води на вході ТО 30°C; Температура води на виході теплообмінника 35°C

(2) Температура зовнішнього повітря 20°C; Температура води на виході теплообмінника 10°C

(3) ROT = ротаційний компресор / CFG = відцентровий вентилятор

(4) Макс. доступний статичний тиск зі стандартним електровентилятором при мінімальній швидкості та номінальній витраті; Відповідно до змін напруги та значень продуктивності та тиску

(5) Рівні звуку відносяться до блоків з повним навантаженням за номінальних умов випробувань. Звуковий тиск виміряно на відстані 1 м від зовнішньої поверхні блоку, що працює у відкритому просторі.

(6) SEER та SCOP відповідно до EN 14825: 2018

аксесуари

- ✔ **APFLX** Тримач фільтра з доступом знизу
- ✔ **CDPX** Насос для відведення конденсату
- ✔ **VIFWX** Сталевий фільтр та ручним відсічним клапаном
- ✔ **FCVBX** Балансувальний клапан
- ✔ **V20NX** 2-х ходовий клапан відкр-закр для регулювання витрати води
- ✔ **BPH20X** Запірний клапан для байпасу (на стороні води)
- ✔ **V2MANX** Двоходовий запірний клапан з ручним керуванням для кільця постійної витрати
- ✔ **V2MODX** Комплект 2-х хходового клапана для проточної води
- ✔ **FLOX** Перемикач потоку контролю потоку води
- ✔ **MOBX** Мережевий адаптер RS485 з протоколом MODBUS
- ✔ **CSMSLWX** Модуль послідовного зв'язку LON WORKS
- ✔ **BACX** Модуль послідовного зв'язку BACnet
- ✔ **CWMX** Електронне кімнатне керування з дисплеєм, для настінної установки
- ✔ **CIWMX** Електронне кімнатне керування з дисплеєм, для настінної установки
- ✔ **AMMX** пружинні антивібраційні опори
- ✔ **PCFMO** Панелі з класом вогнестійкості M0

Умовні позначення та примітки

✔ Аксесуари, що постачаються окремо.