# MDE-SL3

**120.1÷580.2**

## SCREWLine³

**Водяний чиллер**
Безконденсаторний
Внутрішня установка
**Потужність від 300 до 1427 кВт**

Водяні чиллери серії **MDE-SL3** призначені для внутрішньої установки, ідеально підходять для роботи з виносними конденсаторами. Дані чиллери особливо підходять для об'єктів індустріального сектору та для об'єктів з наступною специфікою:

- **ЕКСТРИМАЛЬНО НИЗЬКИЙ РІВЕНЬ ШУМУ:** виносний конденсатор, можна встановити з мінімальним значенням рівня звукової потужності зниження рівня шуму.
- **ОСОБЛИВО СУРОВІ КЛІМАТИЧНІ УМОВИ:** у системі чиллер **MDE-SL3** - конденсатор використовує фреон для відведення тепла від чиллера, всі зовнішні системи також на фреоні, що дозволяє уникнути "спеціальної підготовки" холодильного центру до низьких температур.

## функції та характеристики

Тільки охолодження | З виносним конденсатором | Внутрішня установка | R-134a | Напівгерметичний Двогвинтовий | Електронний розширювальний клапан | Intelliplant

## розміри та зони обслуговування

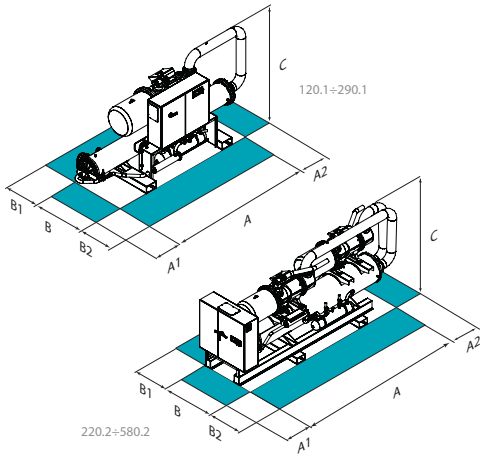


УВАГА!
Для безперебійної роботи блоку дуже важливо витримувати відстані, які показані зеленими зонами.

| Розмір MDE-SL3 | | 120.1 | 140.1 | 160.1 | 180.1 | 200.1 | 220.1 | 250.1 | 270.1 | 290.1 |
|---|---|---|---|---|---|---|---|---|---|---|
| A - Довжина | mm | 4210 | 4210 | 4210 | 4189 | 4189 | 4189 | 4189 | 4324 | 4324 |
| B - Ширина | mm | 1350 | 1350 | 1350 | 1350 | 1350 | 1350 | 1350 | 1350 | 1350 |
| ST-EXC C - Висота | mm | 1558 | 1558 | 1558 | 1642 | 1642 | 1642 | 1642 | 1657 | 1657 |
| EN-EXC C - Висота | mm | 1573 | 1573 | 1573 | 1750 | 1750 | 1750 | 1750 | 1750 | 1750 |
| A1 | mm | 700 | 700 | 700 | 700 | 700 | 700 | 700 | 700 | 700 |
| A2 | mm | 700 | 700 | 700 | 700 | 700 | 700 | 700 | 700 | 700 |
| B1 | mm | 1000 | 1000 | 1000 | 1000 | 1000 | 1000 | 1000 | 1000 | 1000 |
| B2 | mm | 1160 | 1160 | 1160 | 1160 | 1160 | 1160 | 1160 | 1160 | 1160 |
| ST-EXC Експлуатаційна маса | kg | 2073 | 2152 | 2229 | 2821 | 2832 | 2843 | 2895 | 2981 | 3012 |
| EN-EXC Експлуатаційна маса | kg | 2237 | 2345 | 2422 | 3044 | 3055 | 3066 | 3118 | 3204 | 3235 |

| Розмір MDE-SL3 | | 220.2 | 240.2 | 260.2 | 280.2 | 300.2 | 320.2 | 340.2 | 360.2 | 400.2 | 440.2 | 470.2 | 500.2 | 540.2 | 580.2 |
|---|---|---|---|---|---|---|---|---|---|---|---|---|---|---|---|
| A - Довжина | mm | 4638 | 4638 | 4638 | 4638 | 4638 | 4638 | 4992 | 4992 | 5006 | 5006 | 5006 | 5077 | 5077 | 5077 |
| B - Ширина | mm | 1350 | 1350 | 1350 | 1350 | 1350 | 1350 | 1350 | 1350 | 1350 | 1350 | 1350 | 1350 | 1350 | 1350 |
| ST-EXC C - Висота | mm | 1790 | 1790 | 1790 | 1790 | 1790 | 1790 | 1995 | 1995 | 2010 | 2010 | 2010 | 2145 | 2145 | 2145 |
| EN-EXC C - Висота | mm | 1900 | 1900 | 1900 | 1900 | 1900 | 1900 | 2121 | 2121 | 2121 | 2121 | 2121 | 2239 | 2239 | 2239 |
| A1 | mm | 1410 | 1410 | 1410 | 1410 | 1410 | 1410 | 1410 | 1410 | 1410 | 1410 | 1410 | 1410 | 1410 | 1410 |
| A2 | mm | 700 | 700 | 700 | 700 | 700 | 700 | 700 | 700 | 700 | 700 | 700 | 700 | 700 | 700 |
| B1 | mm | 1000 | 1000 | 1000 | 1000 | 1000 | 1000 | 1000 | 1000 | 1000 | 1000 | 1000 | 1000 | 1000 | 1000 |
| B2 | mm | 1000 | 1000 | 1000 | 1000 | 1000 | 1000 | 1000 | 1000 | 1000 | 1000 | 1000 | 1000 | 1000 | 1000 |
| ST-EXC Експлуатаційна маса | kg | 3390 | 3422 | 3497 | 3587 | 3681 | 3745 | 4448 | 4675 | 4763 | 4784 | 4832 | 5680 | 5817 | 5876 |
| EN-EXC Експлуатаційна маса | kg | 3830 | 3862 | 3966 | 4013 | 4107 | 4171 | 5010 | 5267 | 5388 | 5445 | 5493 | 6318 | 6455 | 6514 |

Наведені вище дані відносяться до блоку у стандартному виконанні для зазначеної конструктивної конфігурації. Для всіх інших конфігурацій див. у технічному описі.

ST-EXC Стандартне (ST)-Версія Excellence
EN-EXC Особливомалошумне (EN)-Версія Excellence

## версії та конфігурації

НИЗЬКА ТЕМПЕРАТУРА:

- Низькотемпературна версія: не потрібна (Стандартно)
- **B** Низька температура води

ВЕРСІЯ:

- **EXC** Версія Excellence (Стандартно)

АКУСТИЧНА КОНФІГУРАЦІЯ:

- **ST** Стандартна акустична конфігурація (Стандартно)
- **EN** Особливо малошумна акустична конфігурація

УСТАНОВКА БЛОКА:

- **II** Внутрішня установка (Стандартно)

ПОДВІЙНА УСТАВКА:

- Подвійна уставка: не потрібно (Стандартно)
- **DSP** Подвійна уставка

## технічні характеристики

| Розмір | | MDE-SL3 | | 120.1 | 140.1 | 160.1 | 180.1 | 200.1 | 220.1 | 250.1 | 270.1 | 290.1 |
|---|---|---|---|---|---|---|---|---|---|---|---|---|
| ST/EN-EXC | Холодильна потужність | (1) | kW | 300 | 364 | 401 | 466 | 508 | 566 | 620 | 683 | 728 |
| ST/EN-EXC | Споживання компресорів | (1) | kW | 69,1 | 82,4 | 90,5 | 105 | 114 | 128 | 140 | 154 | 165 |
| ST/EN-EXC | Повна споживана потужність блоку | (1) | kW | 69,6 | 82,9 | 91,0 | 105 | 114 | 128 | 140 | 154 | 165 |
| ST/EN-EXC | EER | (2) | - | 4,35 | 4,42 | 4,43 | 4,44 | 4,46 | 4,42 | 4,43 | 4,44 | 4,42 |
| ST/EN-EXC | Холодильні контури | | Nr | 1 | | | | | | | | |
| ST/EN-EXC | Кількість компресорів | | Nr | 1 | | | | | | | | |
| ST/EN-EXC | Тип компресорів | (3) | - | DSW | | | | | | | | |
| ST/EN-EXC | Номінальна напруга | | V | 400/3/50 | | | | | | | | |
| ST-EXC | Рівень звукового тиску | (4) | dB(A) | 71 | 76 | 76 | 79 | 79 | 80 | 81 | 82 | 82 |
| EN-EXC | Рівень звукового тиску | (4) | dB(A) | 66 | 70 | 71 | 73 | 73 | 74 | 75 | 76 | 76 |

| Розмір | | MDE-SL3 | | 220.2 | 240.2 | 260.2 | 280.2 | 300.2 | 320.2 | 340.2 | 360.2 | 400.2 | 440.2 | 470.2 | 500.2 | 540.2 | 580.2 |
|---|---|---|---|---|---|---|---|---|---|---|---|---|---|---|---|---|---|
| ST/EN-EXC | Холодильна потужність | (1) | kW | 550 | 585 | 642 | 720 | 757 | 794 | 848 | 899 | 997 | 1115 | 1159 | 1231 | 1344 | 1427 |
| ST/EN-EXC | Споживання компресорів | (1) | kW | 128 | 137 | 150 | 164 | 173 | 181 | 195 | 208 | 228 | 255 | 267 | 280 | 307 | 329 |
| ST/EN-EXC | Повна споживана потужність блоку | (1) | kW | 128 | 138 | 151 | 165 | 174 | 182 | 196 | 209 | 228 | 256 | 268 | 281 | 308 | 329 |
| ST/EN-EXC | EER | (2) | - | 4,30 | 4,26 | 4,27 | 4,38 | 4,37 | 4,39 | 4,34 | 4,31 | 4,38 | 4,37 | 4,34 | 4,39 | 4,38 | 4,34 |
| ST/EN-EXC | Холодильні контури | | Nr | 2 | | | | | | | | | | | | | |
| ST/EN-EXC | Кількість компресорів | | Nr | 2 | | | | | | | | | | | | | |
| ST/EN-EXC | Тип компресорів | (3) | - | DSW | | | | | | | | | | | | | |
| ST/EN-EXC | Номінальна напруга | | V | 400/3/50 | | | | | | | | | | | | | |
| ST-EXC | Рівень звукового тиску | (4) | dB(A) | 74 | 74 | 77 | 79 | 79 | 79 | 80 | 82 | 82 | 84 | 84 | 84 | 85 | 85 |
| EN-EXC | Рівень звукового тиску | (4) | dB(A) | 69 | 69 | 71 | 73 | 73 | 74 | 74 | 76 | 76 | 78 | 79 | 78 | 79 | 79 |

Всі блоки постачаютьсязаправлені під надлишковим тиском, азотом. (розм. 220.2-580.2

(1) Дані наведені для таких умов: Температура води у внутрішньому теплообміннику (випарнику) = 12/7°C; Температура конденсації = 45°C
(2) EER відноситься тільки до компресорів
(3) DSW = двогвинтовий компресор
(4) Рівні шуму наведені для випадку роботи блоку за повного навантаження за стандартних умов.

Рівень звукового тиску вимірюється на відстані 1м від зовнішньої поверхні блоку, що працює на відкритому просторі. Методика вимірювання відповідає нормам UNI EN ISO 9614-2, відповідаючи вимогам сертифікації EUROVENT 8/1. Дані наведені для таких умов: Температура води у внутрішньому теплообміннику (випарнику) = 12/7°C; Температура конденсації = 45°C

ST-EXC Стандартне (ST)-Версія Excellence
EN-EXC Особливо малошумне (EN)-Версія Excellence

## аксесуари

- **AMRX** Гумові антивібраційні опори
- **RCMRX** Виносний мікропроцесорний пульт керування
- **PSX** Напруга мережі живлення
- **CONTA2** Лічильник енергії
- **CMSC9** Модуль для послідовного з'єднання з системою централізованого керування протоколом Modbus
- **CMSC10** Модуль послідовного зв'язку із системою диспетчеризації на базі протоколу LonWorks
- **CMSC11** Модуль послідовного зв'язку з протоколом BACnet-IP
- **SCP4** Корекція уставки сигналом 0-10 В
- **SPC1** Коригування встановленого значення температури води на виході за сигналом 4-20 mA
- **SPC2** Коригування встановленого значення температури води на виході за зовнішнім датчиком
- **ECS** Функція ECOSHARE для автоматичного керування групи машин
- **PFCP** Конденсатори збільшення коефіцієнта потужності (cosfi>0,9)
- **SFSTR2** Пристрій для плавного запуску компресора
- **CBS** Автоматичні вимикачі захисту від навантаження

Приладдя, код якого закінчується на "X", поставляється окремо