CE-X

25÷452

Виносний конденсатор
Повітряного охолодження
Зовнішня установка
Потужність від 10 до 267 кВт

*Виносний конденсатор **CE-X** може працювати в парі з блоками CASR-X та іншими сумісними системами.*
*Доступний у двох акустичних конфігураціях, **Стандартна (ST)** та **Низькошумна (LN)**, що дозволяє використовувати їх для найвибагливіших проектів. Вони використовують свернізкошумні осьові вентилятори і мають високу енергоефективність, у поєднанні з чудовою аеродинамікою лопатей вентиляторів. Завдяки системі керування вентиляторами, фазовим регулятором або ECOBREEZE, відбувається значна економія на експлуатації. Усі блоки відповідають високим стандартам якості фірми Clivet та проходять серйозні випробування під час монтажу.*

функції та характеристики

Тільки охолодження | З виносним конденсатором | Зовнішня установка | R-410A

Розміри та зони обслуговування

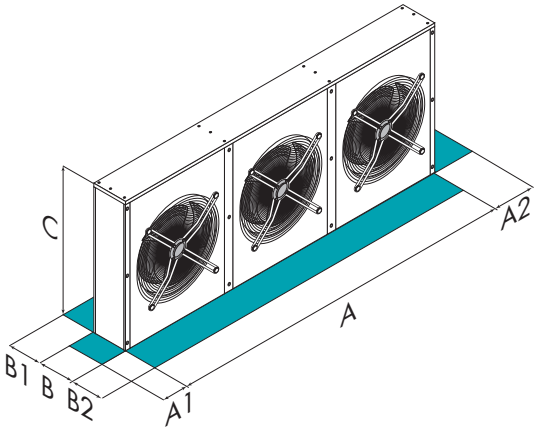

УВАГА! Для безперебійної роботи блоку дуже важливо витримувати відстані, які показані зеленими зонами.

Розмір – CE-X			25	31	41	51	61	71	91	101	121	141	161	181	201
OUTV	A - Довжина	mm	1180	1180	1180	1854	1830	1830	1855	1883	1883	2688	2688	2688	2688
OUTV	B - Ширина	mm	530	530	530	530	530	530	503	595	595	595	595	595	595
OUTV	C - Висота	mm	585	585	585	585	585	585	735	1170	1170	1215	1215	1215	1215
OUTV	A1	mm	700	700	700	700	700	700	700	700	700	700	700	700	700
OUTV	A2	mm	300	300	300	300	300	300	300	300	300	300	300	300	300
OUTV	B1	mm	555	555	555	555	555	555	705	1110	1110	1155	1155	1155	1155
OUTV	B2	mm	550	550	550	550	550	550	550	800	800	800	800	800	800
ST	Експлуатаційна маса	kg	35	45	52	65	75	90	90	110	110	150	155	190	200
LN	Експлуатаційна маса	kg	35	45	52	65	75	90	90	110	110	150	155	190	200

Розмір – CE-X			222	262	302	362	402	452
OUTV	A - Довжина	mm	2470	2470	3820	3820	5170	5170
OUTV	B - Ширина	mm	752	752	752	752	752	752
OUTV	C - Висота	mm	1430	1430	1430	1430	1430	1430
OUTV	A1	mm	700	700	700	700	700	700
OUTV	A2	mm	300	300	300	300	300	300
OUTV	B1	mm	1360	1360	1360	1360	1360	1360
OUTV	B2	mm	800	800	800	800	800	800
ST	Експлуатаційна маса	kg	241	265	354	393	521	556

Наведені вище дані відносяться до блоку в стандартному виконанні для зазначеної конструктивної конфігурації. Для всіх інших конфігурацій див. у технічному описі.
OUTV Версія вертикальна корпусна

ST Стандартне (ST)
LN Малошумне (LN)

AUXILIARY

версії та конфігурації

АКУСТИЧНА КОНФІГУРАЦІЯ:

- **ST** Стандартна акустична конфігурація (Стандартно)
- **LN** Малошумна акустична конфігурація

ЗНИЖЕННЯ СПОЖИВАННЯ ВЕНТИЛЯТОРІВ ЗОВНІШНЬОЇ СЕКЦІЇ:

- **-** Пристрій для зменшення потужності вентилятора зовнішньої секції: не потрібен (Стандартно)
- **CREFP** Пристрій для зниження потужності вентиляторів зовнішньої секції з регулюванням швидкості (фазовий регулятор)
- **CREFB** Пристрій для зниження потужності вентиляторів ECOBREEZE

технічні характеристики

Розмір – CE-X			**25**	**31**	**41**	**51**	**61**	**71**	**91**	**101**	**121**	**141**	**161**	**181**	**201**
ST	Потужність тепла, що відводиться (3)	kW	10,0	11,9	13,6	18,1	21,2	24,9	29,2	33,3	39,9	52,1	58,2	70,1	84,8
ST	Споживча потужність вентиляторів (1)	kW	0,15	0,15	0,15	0,30	0,45	0,45	0,60	0,60	0,60	1,56	1,61	1,67	1,72
ST	Номінальна витрата повітря	l/s	1039	961	910	1956	2538	2150	2542	3911	3707	6617	6488	6195	5981
LN	Потужність тепла, що відводиться	kW	7,30	8,50	9,60	13,5	16,1	18,8	21,6	25,3	29,3	38,1	41,8	46,9	54,3
LN	Споживча потужність вентиляторів (1)	kW	0,12	0,12	0,12	0,24	0,37	0,37	0,37	0,49	0,49	0,56	0,56	0,57	0,57
LN	Номінальна витрата повітря	l/s	639	606	577	1233	1614	1413	1615	2467	2343	3981	3849	3509	3290
ST	Рівень звукового тиску (2)	dB(A)	56	55	55	58	59	57	59	61	61	64	64	63	63
LN	Рівень звукового тиску (2)	dB(A)	43	43	42	46	46	45	46	49	48	58	58	58	58
Номінальна напруга		V	230/1~/50									400/3~/50			

Розмір – CE-X			**222**	**262**	**302**	**362**	**402**	**452**
ST	Потужність тепла, що відводиться (3)	kW	82,8	120	132	176	247	267
ST	Споживча потужність вентиляторів (1)	kW	3,20	3,20	4,60	4,80	6,40	6,50
ST	Номінальна витрата повітря	l/s	11667	11389	17917	17083	22778	22222
LN	Потужність тепла, що відводиться (3)	kW	74,3	106	118	152	211	226
LN	Споживча потужність вентиляторів (1)	kW	2,10	2,20	3,10	3,30	4,40	4,50
LN	Номінальна витрата повітря	l/s	9722	9444	14583	13750	18333	17778
ST	Рівень звукового тиску (2)	dB(A)	69	68	72	71	73	73
LN	Рівень звукового тиску (2)	dB(A)	64	63	67	66	69	69
Номінальна напруга		V	400/3/50					

Примітки

Erp (Energy Related Products) Європейська директива, яка включає правила делеговані комісією (ЄС) № 2016/2281, також відоме як Ecodesign Lot21, не повідомляє про цю категорію Продуктів.

(1) Стандартні вентилятори за номінальних умов
(2) Шумові характеристики відповідають блоку, який працює з повним навантаженням за номінальних умов експлуатації. Рівень звукового тиску вимірюється на відстані 1м від зовнішньої поверхні блоку, що працює на відкритому просторі.

(3) Дані відносяться до 30°C температура зовнішнього повітря та 45°C температура конденсації. Дані відносяться до 25°C перегріву та 5°C переохолодження.

ST Стандартне (ST)
LN Малошумне (LN)

аксесуари

- **LRX** Комплект рідинного ресивера (розм. 25÷362)
- **WKX** Зимовий комплект (розм. 25÷362)
- **FAVX** Вертикальний потік повітря

Умовні позначення

- Аксесуари, що постачаються окремо.

AUXILIARY