WSH-XEE2 HW

19.2÷80.2

ELFOEnergy Ground Medium² HW

Высокотемпературный тепловой насос
WSH-XEE2 HW: только нагрев
Водяного охлаждения
Внутренней установки
Мощность от 75 до 282 кВт

HYDRONIC

NEW PRODUCT

Имеется в наличии со второй половины 2021 года

ELFOEnergy Magnum² HW- идеальная серия высокотемпературных тепловых насосов для систем центрального отопления. Преимущества ELFOEnergy Magnum² HW:

- **ТЕМПЕРАТУРА ВОДЫ ВЫСОКИХ ПРОДУКТОВ:** производство горячей воды до +78°C.
- **МОДУЛЬНОСТЬ И УПРАВЛЕНИЕ БЛОКОВ В КАСКАДЕ:** Компактная конструкция позволяет объединить несколько блоков в ограниченном пространстве, создавая систему большой мощности. Система управления позволяет координировать работу до 7 блоков.

ErP совместимый

функции и характеристики

Только отопление | С водяным охлаждением | Внутренняя установка | R-134a | Герметичный Спиральный | Варьирование возд.потока | Intelliplant

Размеры и зоны обслуживания

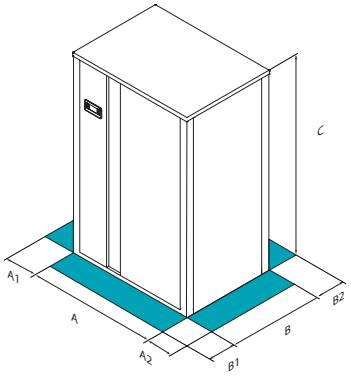

Размер WSH-XEE2 HW		19.2	22.2	27.2	35.2	40.2	45.2	60.2	80.2
A - Длина	mm	837	837	1110	1110	1110	1110	1110	1110
B - Ширина	mm	607	607	885	885	885	885	885	1035
C - Высота	mm	1483	1483	1910	1910	1910	1910	1910	1910
A1	mm	100	100	150	150	150	150	150	150
A2	mm	100	100	150	150	150	150	150	150
B1	mm	500	500	500	500	500	500	500	500
B2	mm	300	300	350	350	350	350	350	350
Эксплуатационная масса	kg	295	308	421	510	557	572	733	809

Выше приведенные данные относятся к блоку в стандартном исполнении для указанной конструктивной конфигурации. Для всех других конфигураций - см. в техническом описании.

ПРЕДВАРИТЕЛЬНЫЕ ДАННЫЕ

ВНИМАНИЕ!
Для бесперебойной работы блока очень важно выдерживать расстояния, показанные зелеными зонами.

версии и конфигурации

РЕЖИМ РАБОТЫ:

OHO Функционирование только в режиме нагрева

технические характеристики

Размер WSH-XEE2 HW			19.2	22.2	27.2	35.2	40.2	45.2	60.2	80.2
Тепловая мощность (EN14511:2018)	(1)	kW	75,2	83,8	95,6	120	141	183	225	282
Полная потребляемая мощность (EN14511:2018)	(1)	kW	16,8	18,1	21,4	28,6	34,7	44,3	55,1	67,3
COP	(1)	-	4,47	4,64	4,48	4,21	4,07	4,13	4,08	4,20
Холодильные контуры		Nr	1							
Кол-во компрессоров		Nr	2							
Тип компрессоров		-	SCROLL							
Охлаждающая жидкость		-	R-134a							
Номинальное напряжение		V	400/3/50							
Уровень звукового давления	(2)	dB(A)	49	49	49	58	58	58	61	63

(1) Данные относятся к следующим условиям: температура воды со стороны источника = 45/40°C; температура воды со стороны источника = 70/78°C.

(2) Уровни шума приведены для случая работы блока при полной нагрузке при стандартных условиях. Уровень звукового давления измерен на расстоянии 1м от наружной поверхности блока, работающего на открытом пространстве. Данные относятся к следующим условиям: температура воды со стороны источника = 45/40°C; температура воды со стороны источника = 70/78°C.

Оборудование соответствует европейской директиве Erp (Energy Related Products). Он включает в себя правила делегированные комиссией (EC) N° 811/2013 (номинальная тепловая мощность ≤70 кВт при определенных исходных условиях), правила делегированные комиссией (EC) N° 813/2013 (номинальная тепловая мощность ≤400 кВт при указанных исходных условиях).

ПРЕДВАРИТЕЛЬНЫЕ ДАННЫЕ

аксессуары

SDV Запорные клапаны на нагнетании и всасывании компрессора

MF2 Многофункциональный фазовый монитор

RCTX Удаленное управление

CMSC10 Модуль последовательной связи с системой диспетчеризации на базе протокола LonWorks

CMSC8 Модуль последовательной связи с протоколом BACnet

CMSC9 Модуль для последовательного соединения с системой централизованного управления по протоколу Modbus

CMMBX Плата управления для подключения к Modbus

CMSLWX Модуль последовательной связи с системой диспетчеризации на базе протокола LonWorks

BACX Модуль последовательной связи с протоколом BACnet

SPCX Корректировка установленного значения температуры воды на выходе по наружному датчику

IFWX Стальной сетчатый фильтр на стороне воды

SFSTR Устройство для снижения пускового тока

PFCP Конденсаторы для увеличения коэффициента мощности (cosfi>0,9)

AVIBX Антивибрационные опоры

Принадлежности, код которых заканчивается на "X", поставляются отдельно