WSA-XSC2

432÷110D

HYDRONIC

Водяной чиллер
Воздушное охлаждение
Внутренняя установка
Мощность от 115 до 295 кВт

SPINchiller² Duct

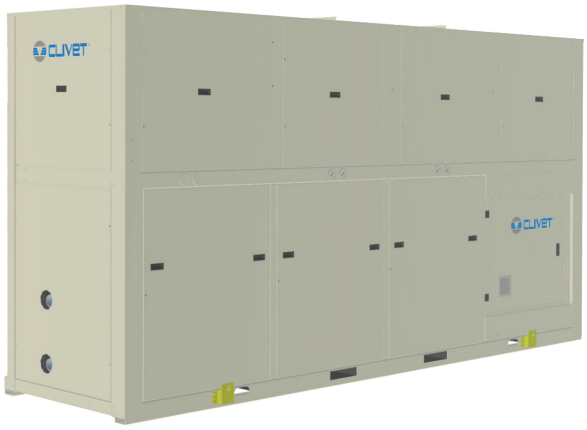

*Чиллеры серии **WSA-XSC2** - блоки для внутренней установки с воздушным охлаждением конденсатора канального типа. Они имеют компрессоры разной мощности в одном контуре охлаждения, электронные расширительные клапаны и высокоэффективные пластинчатые испарители.*
*Благодаря специальному дизайну **SPINchiller² Duct** обладает следующими преимуществами:*

- ***Универсальность:*** *различные комбинации вентиляторов с прямым приводом позволяют легко подключать блок к системе воздуховодов с различным, даже высоким сопротивлением;*
- ***Высокая энергоэффективность:*** *SPINchiller² Duct кроме того, что является холодильной машиной класса A при полной нагрузке, также имеет высокую сезонную эффективность благодаря инновационному холодильному контуру, оптимизированному под частичную нагрузу, с функцией DST (Dynamic Supply Temperature) в логике управления;*
- ***Легкая установка:*** *блоки очень компактны и могут поставляться со встроенными высокоэффективными насосами, что позволяет сохранить рабочее пространство и снизить стоимость монтажа.*

Блок есть в списке на сайте:
www.eurovent-certification.com

ErP совместимый

функции и характеристики

Только охлаждение | С воздушным охлаждением | Внутренняя установка | R-410A | Герметичный Спиральный | Электронное управление вентилятором | Электронный расширительный клапан

Размеры и зоны обслуживания

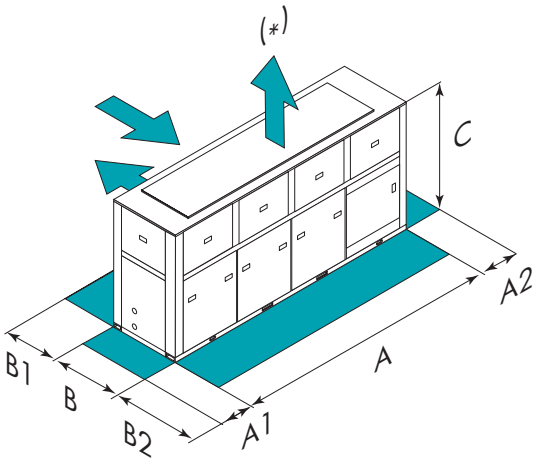

ВНИМАНИЕ! Для бесперебойной работы блока очень важно выдерживать расстояния, показанные зелеными зонами.
(*) Опционально

Размер – WSA-XSC2		432	452	552	602	702	80D	90D	100D	110D
A - Длина	mm	3312	3312	3312	3312	4400	4400	5486	5486	5486
B - Ширина	mm	1151	1151	1151	1151	1151	1151	1151	1151	1151
C - Высота	mm	2326	2326	2326	2326	2326	2326	2326	2326	2326
A1	mm	900	900	900	900	900	900	900	900	900
A2	mm	900	900	900	900	900	900	900	900	900
B1	mm	1300	1300	1300	1300	1300	1300	1300	1300	1300
B2	mm	1300	1300	1300	1300	1300	1300	1300	1300	1300
Эксплуатационная масса	kg	1430	1384	1507	1573	1861	1994	2369	2561	2695

Вышеприведенные данные относятся к блоку в стандартном исполнении для указанной конструктивной конфигурации. Для всех других конфигураций - см. в техническом описании.
B1 = Просвет в зависимости от типа установки.

версии и конфигурации

НИЗКАЯ ТЕМПЕРАТУРА:
- **-** Низкотемпературная версия: не требуется (Стандартно)
- **B** Низкая температура воды

РЕКУПЕРАЦИЯ ТЕПЛА:
- **-** Рекуперация тепла: не требуется (Стандартно)
- **D** Частичная рекуперация энергии
- **R** Полная рекуперация энергии (разм. 702÷110D)

КОНФИГУРАЦИЯ КОНСТРУКЦИИ:
- **EV** Вертикальная раздача воздуха (Стандартно)
- **EO** Горизонтальная раздача воздуха

REF-DG18A002RU-00

технические характеристики

Размер – WSA-XSC2			432	452	552	602	702	80D	90D	100D	110D
Холодильная мощность (EN14511:2013)	(1)	kW	115	123	147	164	184	205	239	268	295
Полная потребляемая мощность (EN14511:2013)	(1)	kW	41,8	45,1	54,1	59,9	67,9	75,5	87,9	98,0	108
EER (EN 14511:2013)	(1)	-	2,76	2,73	2,72	2,74	2,71	2,71	2,72	2,73	2,73
SEER	(4)	-	3,83	3,82	3,81	3,80	3,82	3,85	3,86	3,83	3,80
Холодильные контуры		Nr	1					2			
Кол-во компрессоров		Nr	2					4			
Тип компрессоров	(2)	-	SCROLL								
Номинальный расход воздуха		l/s	12333	12333	12333	12333	16444	16444	20556	20556	21389
Номинальное напряжение		V	400/3/50								
Уровень звука в канале	(3)	dB(A)	92	92	92	92	93	93	95	95	96

Примечание

(1) Данные рассчитаны в соответствии со стандартом EN 14511:2013 приведены для следующих условий: - Внутренняя температура воды в испарителе = 12/7°C - Температура воздуха на входе внешнего теплообменника = +35°C
(2) SCROLL = спиральный компрессор
(3) Уровень звука измерен согласно стандартам UNI EN ISO 9614 и Eurovent 8/1 для канальных блоков с располагаемым давлением 120 Па.
(4) SEER и SCOP в соответствии с EN 14825: 2016

Оборудование соответствует европейской директиве Erp (Energy Related Products). Он включает в себя правила делегированные комиссией (ЕС) № 2016/2281, также известное как Ecodesign Lot21.

аксессуары

- **1PUS** Стандартный насос
- **2PM** Гидрогруппа с двумя насосами
- **3PM** Hydropack с 3-мя насосами
- ■ **IFWX** Стальной сетчатый фильтр на стороне воды
- ■ **CSVX** Два механических запорных клапана
- **ABU** Встроенное подключение к водяной системе
- **CCCA** Теплообменник конденсатора медь/алюминий с акриловым покрытием
- **CCCA1** Конденсатор с алюминиевым покрытием Energy Guard DCC
- ■ **AMMX** Пружинные антивибрационные опоры
- **PGFC** Защитная решетка теплообменника
- **MF2** Многофункциональный фазовый монитор
- **CONTA2** Счетчик энергии
- ■ **RCMRX** Выносной микропроцессорный пульт управления
- ■ **PSX** Напряжение сети питания
- **CMSC8** Модуль последовательной связи с протоколом BACnet
- **CMSC10** Модуль последовательной связи с системой диспетчеризации на базе протокола LonWorks
- **CMSC9** Модуль для последовательного соединения с системой централизованного управления по протоколу Modbus
- **SCP4** Коррекция уставки сигналом 0-10 В
- **SPC2** Корректировка установленного значения температуры воды на выходе по наружному датчику
- **ECS** Функция ECOSHARE для автоматического управления группы машин
- **PFCP** Конденсаторы для увеличения коэффициента мощности (cosfi>0,9)
- **SFSTR** Устройство для снижения пускового тока
- **FANQE** Вентиляция электрического отсека
- **MHP** Манометры высокого и низкого давления
- **SDV** Запорные клапаны на нагнетании и всасывании компрессора

Условные обозначения и примечания

■ Аксессуары, поставляемые отдельно.

Для проверки совместимости различных опций обратитесь к техническому каталогу или нашему вэб-сайту к разделу "Системы и Продукты"