CF-V

31÷242

Фанкойл
Корпусной для открытой вертикальной установки
Канальный
Мощность от 13,6 до 89 кВт

Комнатный термостат HID-T2 для настенной установки с функциями:
- ручная или автоматическая установка режима ЗИМА/ЛЕТО
- установка желаемой температуры
- ручной выбор скорости вентилятора
- другие полезные функции.

ErP совместимый

ELFODuct

*Шкафные вертикальные блоки **ELFODuct CF-V** предназначены для установки непосредственно в помещении или в специальных технических пространствах.*
*Они идеально подходят для **непосредственной подачи воздуха в помещение, а также через систему воздуховодов**. Они отличаются компактностью и низким уровнем шума, достигаемым благодаря внутренней звукоизоляции.*
Основные характеристики:

- *различные элементы управления, от простого регулятора скорости через электронный регулятор для подключения к системе ELFOControl или системе диспетчеризации;*
- *возможность работы с 2-х и 4-х трубными системами;*
- ***широкий выбор аксессуаров** для вентиляционной системы (пленум для подачи воздуха с лицевой панели или трехсторонний пленум);*
- ***дополнительные электронагреватели** разной мощности с электронным управлением;*
- ***вентиляторы с высоким напором** для канального распределения воздуха;*
- ***забор воздуха спереди** через решетку (стандартно), а **также забор воздуха снизу или сзади.***

функции и характеристики

Тепло & холод | Вертикальные: в корпусе, без корпуса | Вода | ELFOControl²

Размеры и зоны обслуживания

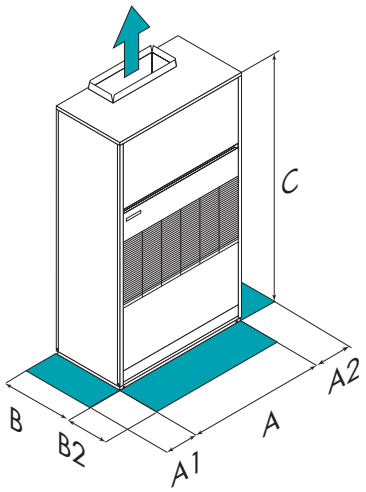

Размер – CF-V		31	41	51	71	91	101	121	142	182	202	242
A - Длина	mm	650	850	850	1050	1050	1250	1250	1870	1870	2070	2070
B - Ширина	mm	500	500	500	500	670	670	670	670	670	670	670
C - Высота	mm	1700	1700	1700	1700	2000	2000	2000	2000	2000	2000	2000
A1	mm	400	400	400	400	400	400	400	400	400	400	400
A2	mm	400	400	400	400	400	400	400	400	400	400	400
B2	mm	1000	1000	1000	1000	1000	1000	1000	1000	1000	1000	1000
Эксплуатационная масса	kg	96	117	123	140	185	210	215	250	260	290	295

Вышеприведенные данные относятся к блоку в стандартном исполнении для указанной конструктивной конфигурации. Для всех других конфигураций - см. в техническом описании.

ВНИМАНИЕ! Для бесперебойной работы блока очень важно выдерживать расстояния, показанные зелеными зонами.

версии и конфигурации

НАПРЯЖЕНИЕ:

- **400T** Напряжение питания 400/3/50 без нейтрали (только разм. 91÷242, Стандартно)
- **230M** Напряжение 230/1/50 (разм. 31÷71)
- **230T** Напряжение питания 230/3/50 (разм. 91÷242)

РАСХОД ВОЗДУХА:

- **SM** Стандартный расход воздуха на выходе (только разм. 91÷242, Стандартно)
- **RM** Сниженный расход приточного воздуха (разм. 91÷242)

ТЕПЛООБМЕННИК НАГРЕВА ГОРЯЧЕЙ ВОДОЙ:

- **-** Дополнительный теплообменник горячей воды: не требуется (Стандартно)
- **CHW2** 2-х рядный водяной нагреватель

технические характеристики

Размер – CF-V			31	41	51	71	91	101	121	142	182	202	242
Холодильная мощность	(1)	kW	13,6	19,1	21,6	27,9	36,9	44,0	48,7	65,5	75,4	83,6	89,0
Явная холодильная мощность	(1)	kW	9,82	13,7	15,7	20,3	26,5	31,8	35,6	47,1	54,9	60,2	64,9
Полная потребляемая мощность блока	(1)	kW	0,30	0,30	0,50	0,60	0,80	1,10	1,50	1,50	2,20	2,20	3,00
Тепловая мощность	(2)	kW	13,1	18,1	20,9	26,2	35,9	42,3	46,6	62,0	71,4	78,4	85,7
Расход приточного воздуха	(3)	l/s	569	778	944	1166	1597	1889	2167	2638	3194	3472	3888
Тип приточного вентилятора	(4)	-	CGF										
Количество приточных вентиляторов		Nr	1	1	1	2	1	1	1	2	2	2	2
Макс. статический напор приточного вентилятора	(5)	Pa	85	93	80	70	140	170	180	140	115	145	180
Номинальное напряжение		V	230/1/50				400/3/50						
ST Уровень звукового давления	(6)	dB(A)	48	49	50	51	53	56	58	58	60	62	64

Примечание

Оборудование соответствует европейской директиве Erp (Energy Related Products). Он включает в себя правила делегированные комиссией (ЕС) № 2016/2281, также известное как Ecodesign Lot21.

(1) Вода на входе 7°C и на выходе 12°C; Температура окружающего воздуха 27°C/19°C (влажный термометр); Относительная влажность 50%
(2) Впуск воды 45°C и выпуск 40°C; Температура окружающей среды 20°C (сухой термометр); Относительная влажность 50%
(3) Максимальный свободный напор
(4) CFG = центробежный вентилятор
(5) Допустимый расход, максимальная скорость вращения вентилятора, установленный фильтр
(6) Уровень звукового давления расчитан при полной нагрузке, свободное давление 30Па. Уровень звукового давления на открытом пространстве на расстоянии 1 м.
ST Стандартное (ST)

аксессуары

- ■ **POFX** Камера подачи воздуха вперед
- ■ **PO3X** Камера подачи воздуха в три стороны
- ■ **10V2X** Комплект 3-х ходового клапана плавного типа 0-10 В для 2-х трубной системы
- ■ **10V4X** Комплект 3-х ходового клапана плавного типа 0-10 В для 4-х трубной системы
- **EH09** 4,5 кВт электронагреватели
- **EH10** 6 кВт электронагреватели (разм. 41÷242)
- **EH12** 9 кВт электронагреватели
- **EH14** 12 кВт электронагреватели (разм. 41÷242)
- **EH17** 18 кВт электронагреватели (разм. 71÷242)
- **EH20** 24 кВт электронагреватели (разм. 142÷242)
- **MMF2** Электродвигатель приточного вентилятора мощностью 1,1 кВт (разм. 91÷101)
- **MMF3** Двигатель приточного вентилятора мощностью 1,5 кВт (разм. 101÷142)
- **MMF4** Двигатель приточного вентилятора мощностью 2,2 кВт (разм. 121÷202)
- **MMF5** Двигатель приточного вентилятора мощностью 3 кВт (разм. 182÷242)
- **MMF6** Двигатель вентилятора мощностью 4 кВт (разм. 242)
- **MOD** Двухскоростной двигатель (разм. 91÷242)
- **CV3FS** Электронная версия с 3-скоростной панелью для вентилятора (разм. 31÷71)
- **CTS** Электронная плата управления CLIVET TALK TERMINAL SPACE для термостатов HID-T2 или HID-T3 (ELFOControl)
- ■ **HIDT2X** Электронный комнатный термостат HID-T2
- ■ **HIDT3X** Электронный комнатный термостат HID-T3
- **SP1** Коммуникационный порт для дистанционного управления RS485
- ■ **SP1X** Коммуникационный порт для дистанционного управления RS485

Условные обозначения

■ Аксессуары, поставляемые отдельно.

REF-DG18A002RU-00